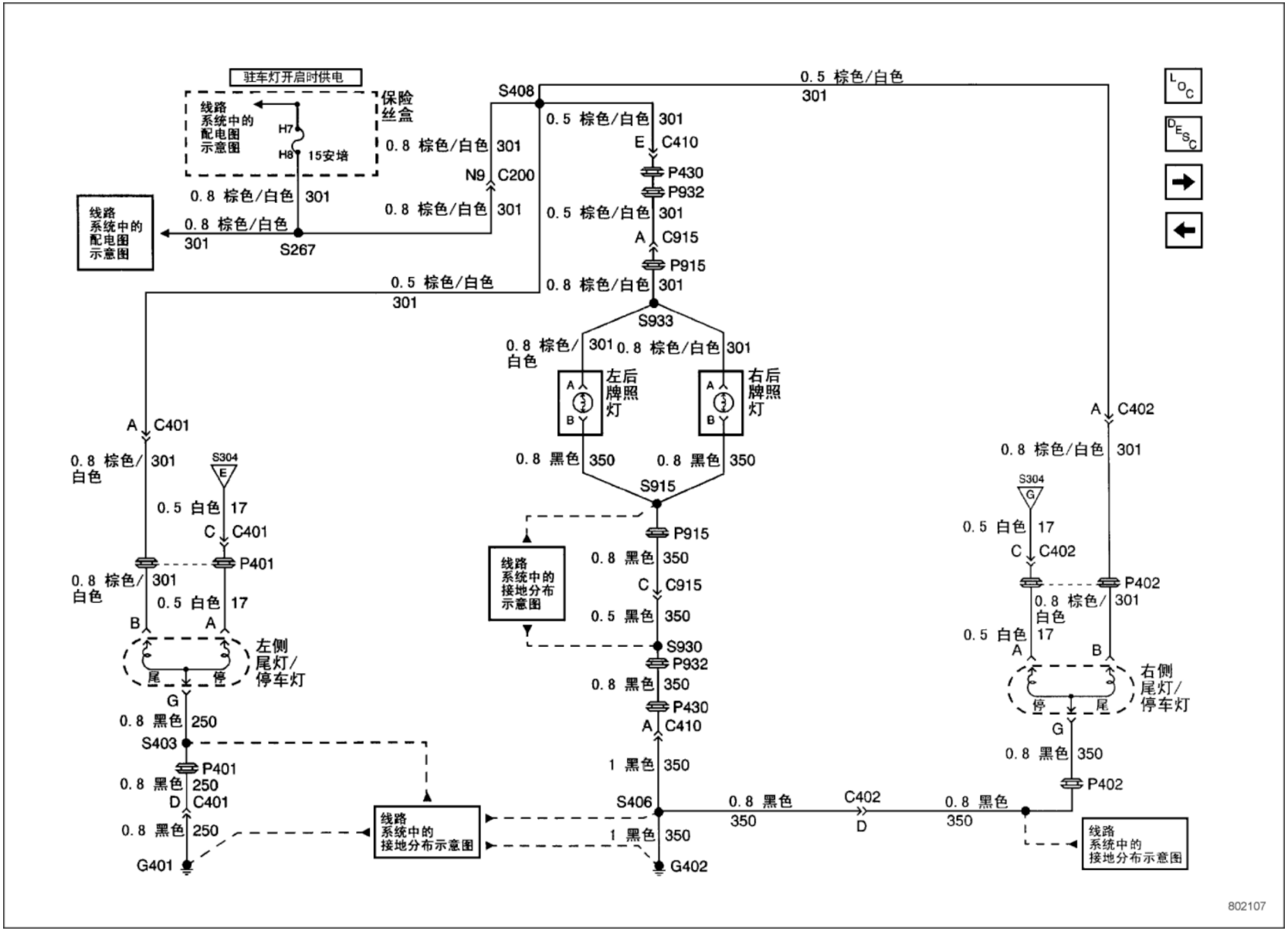
驻车灯开启时供电
线路系统中的配电图示意图
H7
H8
15安培
保险丝盒
S408
0.5 棕色/白色 301
0.8 棕色/白色 301
N9 C200
0.8 棕色/白色 301
0.8 棕色/白色 301
S267
0.5 棕色/白色 301
E C410
P430
P932
0.5 棕色/白色 301
A C915
P915
0.8 棕色/白色 301
S933
0.8 棕色/白色 301
0.8 棕色/白色 301
左后牌照灯
右后牌照灯
0.8 黑色 350
0.8 黑色 350
S915
P915
0.8 黑色 350
C C915
0.5 黑色 350
S930
P932
0.8 黑色 350
P430
A C410
1 黑色 350
S406
1 黑色 350
G402
0.8 黑色 350
C402 D
0.8 黑色 350
A C401
0.8 棕色/白色 301
S304 E
0.5 白色 17
C C401
P401
0.8 棕色/白色 301
0.5 白色 17
B A
左侧尾灯/停车灯
尾 停
G
0.8 黑色 250
S403
P401
0.8 黑色 250
D C401
0.8 黑色 250
G401
A C402
0.8 棕色/白色 301
S304 G
0.5 白色 17
C C402
P402
0.8 棕色/白色 301
0.5 白色 17
A B
右侧尾灯/停车灯
停 尾
G
0.8 黑色 350
P402
线路系统中的接地分布示意图
线路系统中的接地分布示意图
线路系统中的接地分布示意图
802107